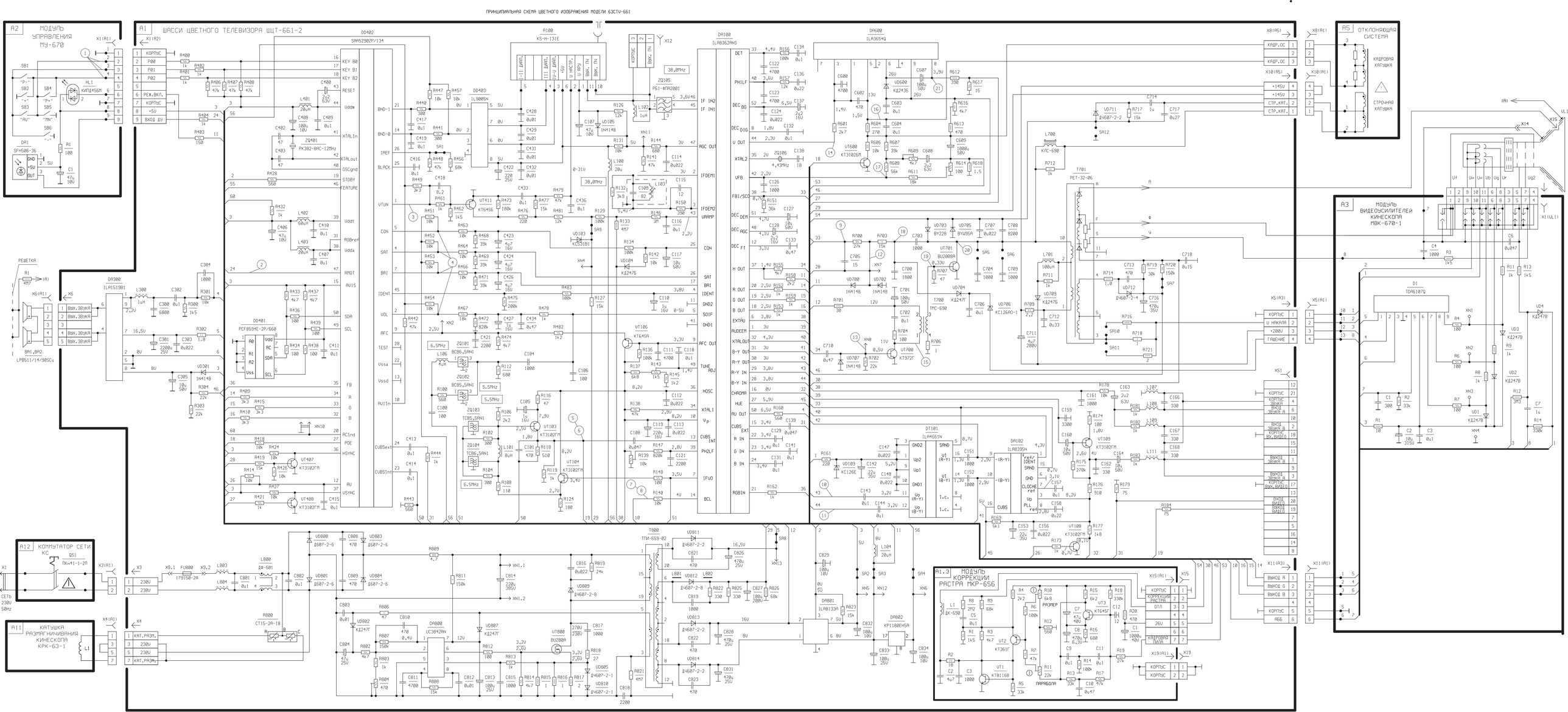ПРИНЦИПИАЛЬНАЯ СХЕМА ЦВЕТНОГО ИЗОБРАЖЕНИЯ МОДЕЛИ 63СТУ-661